E50 - M500 CABLE

DATA OSTATNIEJ AKTUALIZACJI: 01/02/2019

E50 - M500 CABLE

SPIS TREŚCI

	PL				TAB.
	KARTA TECHNICZNA				
	ZESPÓŁ PANELU STEROWNICZEGO				1
	ZESPÓŁ ZBIORNIKA				2
	GRUPA RAKLA				3
	ZESPÓŁ RAMA-ODKURZACZ				4
	GRUPA PODNOSZENIA SZCZOTKI				5
	ZESPÓŁ PŁYTY SZCZOTKI E50- M500				6
	AKCESORIA				7
SCHEMATY POŁĄCZEŃ					
	SCHEMAT: SZCZOTKA - ODKURZACZ - ELEKTROZAWÓR				8
	MOTOREDUKTOR				9
	LISTA ZALECANYCH CZĘŚCI ZAMIENNYCH				10
INSTRUKCJE TECHNICZNE					
	MONTAŻ I REGULACJA OSŁONY PRZECIWBRYZGOWEJ E50-M500				11
	INSTRUKCJA PRAWIDŁOWEGO MONTAŻU PŁYTY SZCZOTKI				12
	INSTRUKCJA WYMIANY MOTOREDUKTORA PŁYTY SZCZOTKI				13
	ZAWÓR SPUSTOWY WODY				14
	INSTRUKCJA OBSŁUGI ZESPOŁU ELEKTROZAWORU				15

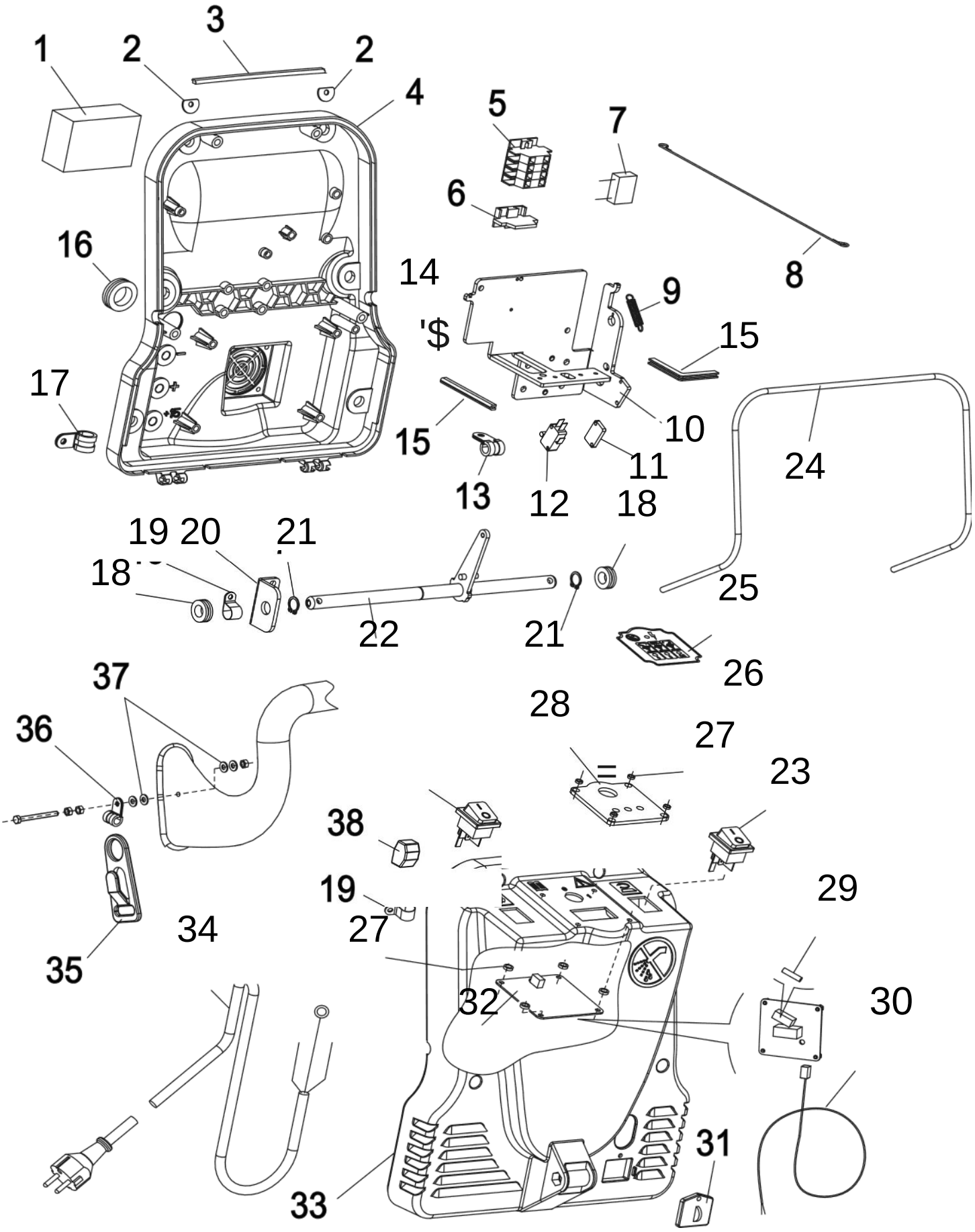
1
2
3
2
4
5
7
6
8
16
14
9
'$
15
17
15
10
11
24
13
12
18
19 20
21
18
25
22
21
26
37
28
36
27
23
38
19
29
34
27
35
32
30
31
33

TAB. 1 E50 - M500 CABLE 16/06/2018

ZESPÓŁ PANELU STEROWNICZEGO

Lp.	Nr części	Ilość		Opis			
1	360468	1		Gąbka E50C-M500C Do ramy 50230179			
	360578	1		Gąbka E50C-M500C Od ramy 50230180			
2	200206	2		Podkładka			
3	M30324	0,9 m		Uszczelka			
4	310370	1		Podstawa modułu zasilania			
5	640205	4		Złącze			
6	640206	1		Płytka			
7	640329	1		Filtr przeciwszumowy			
8	900831	1		Przewód			
9	550109	1		Sprężyna			
10	110844	1		Podpora przełącznika zdalnego			
11	200203	1		Podkładka regulacyjna			
12	650071	1		Mikroprzełącznik			
13	640123	2		Zacisk			
14	550110	1		Sprężyna			
15	M30308	0,2 m		Profil gumowy			
16	330162	1		Prowadnica			
17	640078	1		Zacisk			
18	330181	2		Prowadnica			
19	580270	2		Zacisk			
20	110851	1		Podpora			
21	740014	2		Pierścień			
22	130409	1		Sworzeń			
23	660102	2		Przełącznik			
24	160006	1		Dźwignia			
25	510609	1		Naklejka			
26	200235	1		Blacha			
27	730095	8		Podkładka nylonowa			
28	360509	1		Uszczelka			
29	640351	1		Bezpiecznik 6,3 A-250 V			
30	630295	1		Okablowanie mikroprzełącznika			
31	310372	1		Osłona wtyczki			
32	660103	1		Moduł sterowania silnika szczotki			
33	490658	1		Pokrywa modułu zasilania			
34	LR.6076	1		Przewód zasilający 18 m			
35	LR.3260	1		Osłona wspornika przewodu			
36	640162	1		Zacisk			
37	730070	2		Podkładka nylonowa			
38	640249	1		Zacisk			

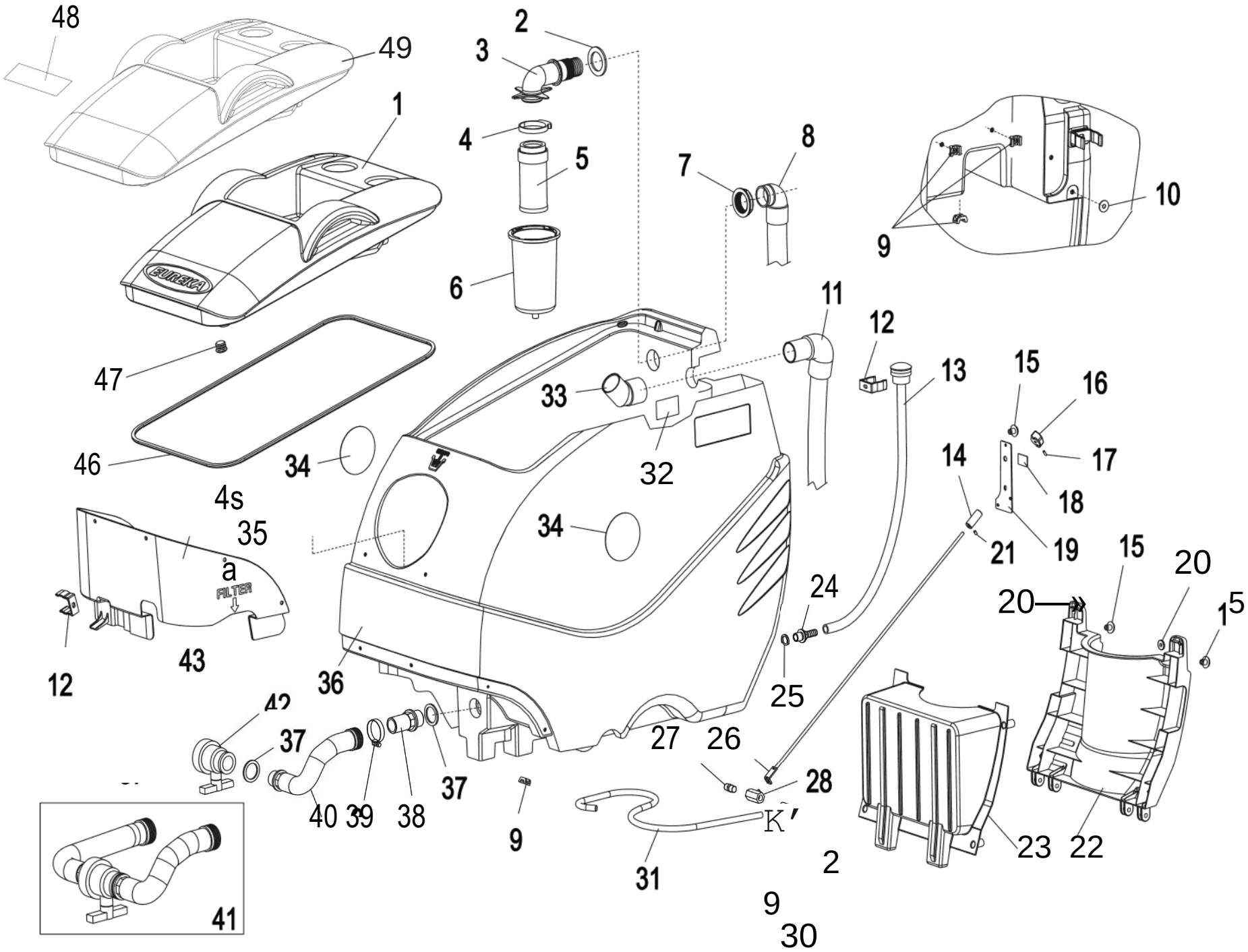
48
49
1
EUREKA
2
3
4
5
6
7
8
9
10
11
12
13
15
16
17
18
19
14
21
20
20
15
15
47
46
33
32
34
34
4s
35
a
FILTER
43
12
36
24
25
27
26
28
42
37
37
40
39
38
9
31
23
22
41
2
9
30

TAB. 2			E50 - M500 CABLE				30/08/2016
ZESPÓŁ ZBIORNIKA							
Lp.	Nr części	Ilość		Opis			
1	490590	1		Pokrywa EUREKA ZIELONA, LOGO EUREKA			
2	310348	1		Uszczelka			
3	310378	1		Podpora filtra			
4	580257	1		Zatrzask			
5	490478	1		Filtr z zaciskiem			
6	310374	1		Przeciwspieniacz			
7	310387	1		Tuleja			
8	680574	1		Przewód giętki silnika odkurzacza			
9	330174	7		Uchwyt zacisku			
10	730005	1		Podkładka			
11	490870	1		Przewód giętki rakla E50C-M500C Do ramy 50230179			
	680499	1		Przewód giętki rakla E50C-M500C Od ramy 50230180			
12	310373	2		Zacisk			
13	680468	1		Przewód giętki poziomu płynu czyszczącego			
14	220046	1		Tuleja			
15	330011	3		Nasadka			
16	330023	1		Uchwyt płytki			
17	710446	1		Śruba ustalająca			
18	510554	1		Naklejka			
19	200193	1		Blacha			
20	M30325	2		Magnes			
21	710114	1		Śruba ustalająca			
22	310380	1		Pokrywa akumulatora			
23	310379	1		Pedał napędowy			
24	310385	1		Złącze przewodu giętkiego			
25	310386	1		Uszczelka			
26	120832	1		Zawór regulacyjny			
27	680362	1		Złączki wkrętne			
28	680363	1		Zawór			
29	680364	1		Złącze przewodu giętkiego			
30	580228	2		Zacisk			
31	M30288	0,85 m		Przewód giętki			
32	510591	1		Naklejka			
33	680361	1		Złącze rurowe			

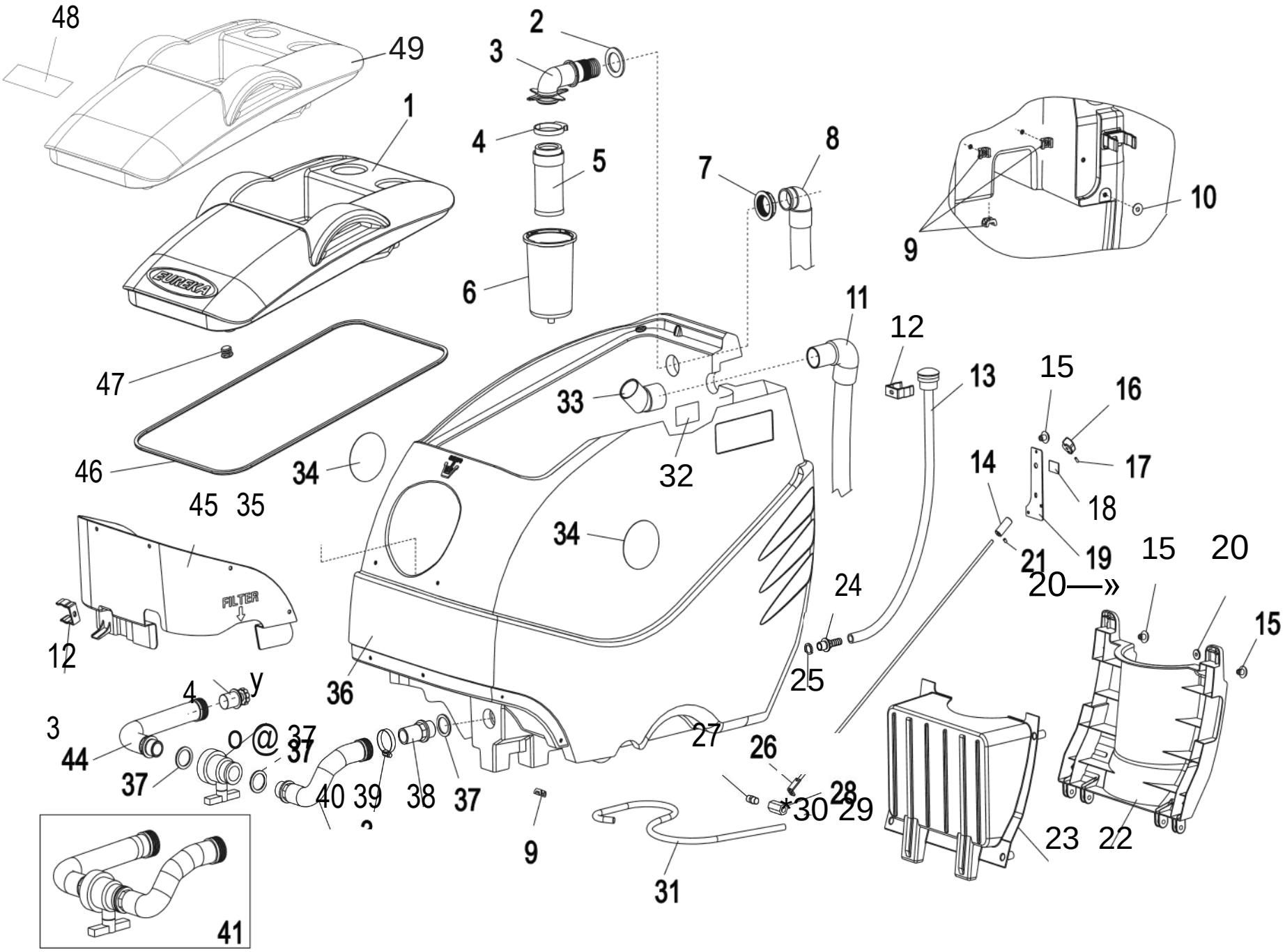
48
49
1
EUREKA
2
3
4
5
6
7
8
9
10
11
12
13
14
15
16
17
18
19
20
20—»
21
22
23
24
25
26
27
28
29
30
31
32
33
34
34
35
36
37
37
37
37
38
39
40
44
45
46
47
41
FILTER
y
o @

TAB. 2				E50 - M500 CABLE			30/08/2016
ZESPÓŁ ZBIORNIKA							
Lp.	Nr części	Ilość		Opis			
34	510549	2		Etykieta M EUREKA			
	510644	2		Etykieta M MACH			
35	360470	1		Filtr			
36	490591	1		Zestaw zbiornika E50 EUREKA ZIELONY			
	490592	1		Zestaw zbiornika E55 EUREKA ZIELONY			
	490656	1		Zestaw zbiornika M500 SZARY RAL 7038			
	490669	1		Zestaw zbiornika M550 SZARY RAL 7038			
37	310384	3		Uszczelka			
38	310383	1		Złącze przewodu giętkiego			
39	580196	1		Zacisk			
40	680578	1		Przewód giętki			
41	490575	1		Zestaw rury spustowej			
42	M12154	1		Zawór			
43	330193	1		Nasadka			
44	680577	1		Przewód giętki			
45	310377	1		Pokrywa silnika			
46	340104	1,95 m		Uszczelka			
47	330141	1		Nasadka			
48	510612	1		Etykieta MACH			
49	490668	1		Pokrywa SZARA RAL 7038			

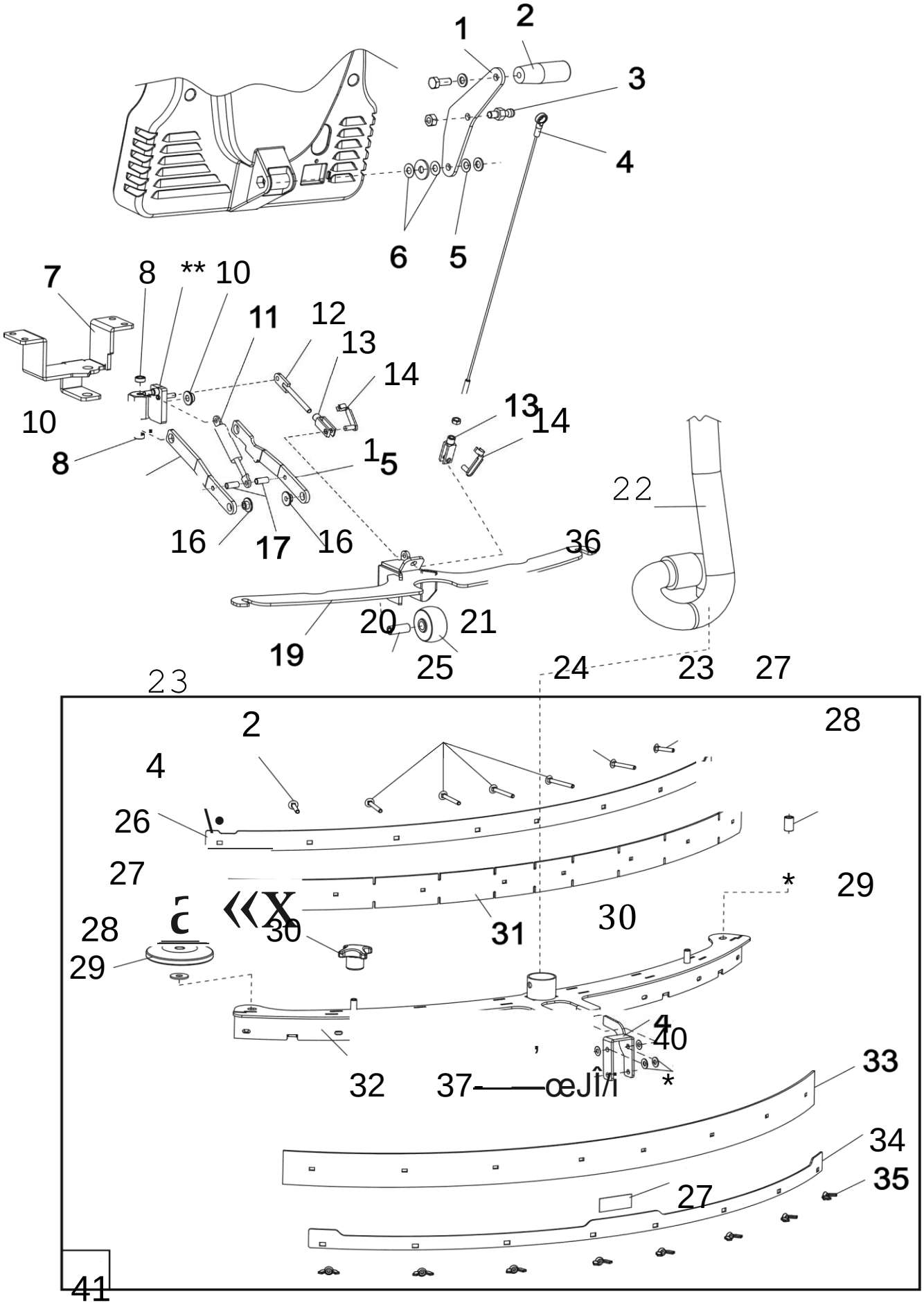
1
2
3
4
6
5
7
8
** 10
11
12
13
14
10
8
1
5
13
14
22
16
17
16
36
20
21
19
25
24
23
27
23
2
28
4
26
27
29
28
30
31
30
29
4
40
32
37
33
34
35
27
41

TAB. 3				E50 - M500 CABLE			17/06/2016
				GRUPA RAKLA			
Lp.	Nr części	Ilość		Opis			
1	200192	1		Dźwignia podnosząca			
2	330031	1		Uchwyt płytki			
3	210617	1		Złącze przewodu			
4	560082	1		Linka podnosząca			
5	550089	1		Sprężyna			
6	730001	2		Podkładka			
7	110827	1		Podpora			
8	210614	2		Tuleja			
9	130396	1		Złącze rakla			
10	210611	2		Przekładka dystansowa przednia			
11	550121	1		Sprężyna			
12	120833	1		Cięgno			
13	580012	1		Widełki			
14	580164	1		Zacisk widełek			
15	110829	1		Ramię prawe			
16	210612	2		Przekładka dystansowa tylna			
17	M30372	0,02 m x2		Przewód giętki			
18	110843	1		Ramię lewe			
19	120824	1		Wspornik rakla			
20	210624	1		Przekładka dystansowa			
21	440059	1		Kółko			
22	490870	1		Przewód giętki rakla E50C-M500C Do ramy 50230179			
	680499	1		Przewód giętki rakla E50C-M500C Od ramy 50230180			
23	710449	2		Wkręt			
24	710450	2		Wkręt			
25	710451	4		Wkręt			
26	200207	1		Blacha			
27	M30175	0,07 m x3		Naklejka antypoślizgowa			
28	210615	2		Przekładka dystansowa			
29	310408	2		Zderzak			
30	330178	2		Pokrętło			
31	360463	1		Łopatka rakla z linatexu			
	360465	1		Łopatka rakla z poliuretanu			
32	120823	1		Zespół rakla			
	120845	1		Zespół rakla ze stali nierdzewnej			
33	360464	1		Łopatka rakla z linatexu			
	360466	1		Łopatka rakla z poliuretanu			
34	200208	1		Blacha			
35	720075	8		Nakrętka skrzydełkowa			
36	510565	1		Naklejka			
37	210624	1		Przekładka dystansowa			
38	440059	1		Kółko			
39	730060	1		Sprężyna			
40	110876	1		Wspornik kółka			
	110880	1		Wspornik kółka stal nierdzewna			
41	490605	1		Zespół malowanego rakla z łopatkami rakla z linatexu			
	490796	1		Zespół rakla ze stali nierdzewnej z łopatkami rakla z linatexu			
	490795	1		Zespół malowanego rakla z łopatkami rakla z primotano			
	490797	1		Zespół rakla ze stali nierdzewnej z łopatkami rakla z primotano			

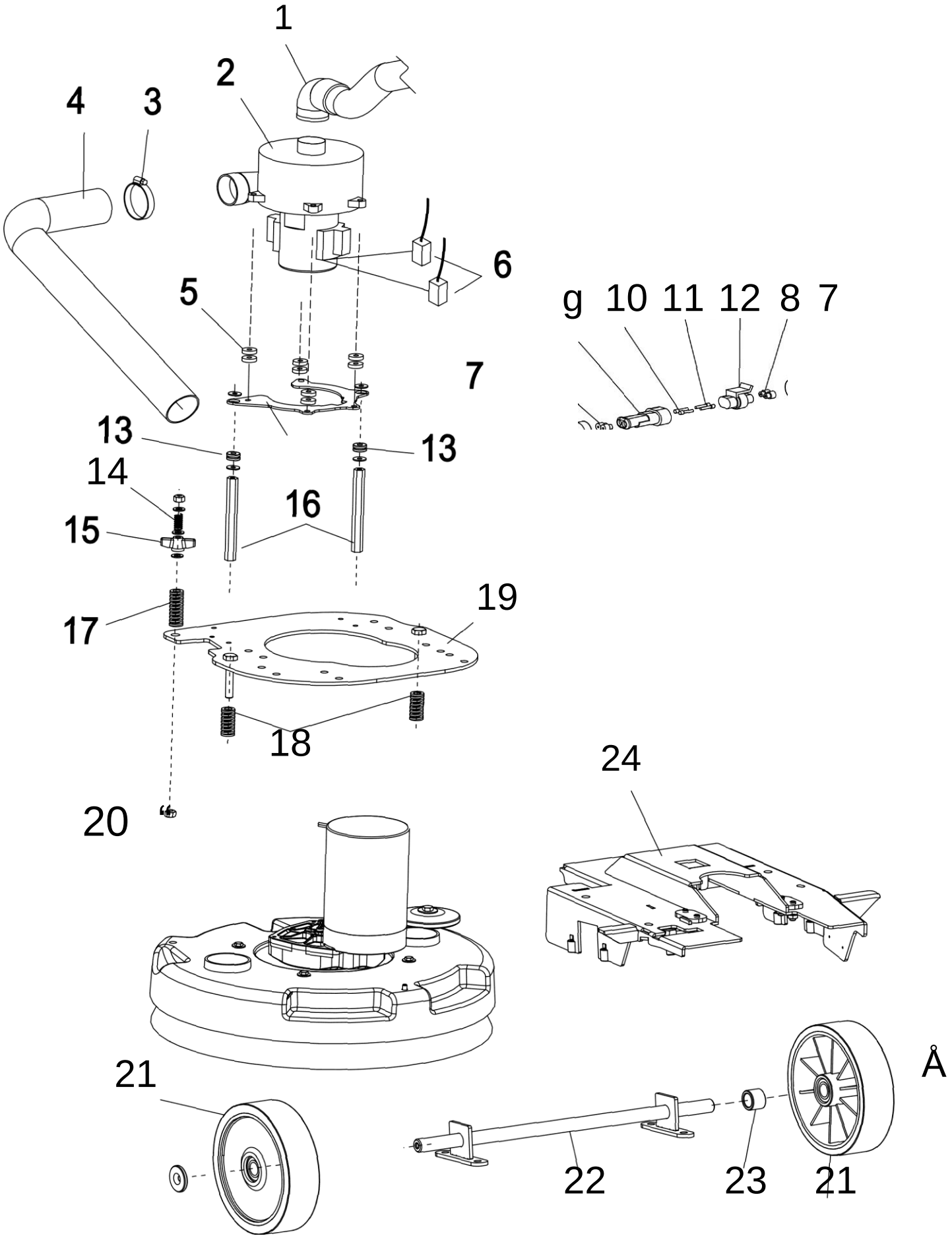
1
2
4
3
6
5
g
10
11
12
8
7
7
13
13
14
16
15
19
17
18
24
20
21
Å
22
23
21

TAB. 4				E50 - M500 CABLE			17/06/2016
ZESPÓŁ RAMA-ODKURZACZ							
Lp.	Nr części	Ilość		Opis			
1	680574	1		Przewód giętki silnika odkurzacza			
2	900892	1		Silnik odkurzacza			
3	580108	1		Zacisk			
4	900696	1		Przewód giętki			
5	730079	8		Podkładka			
6	640339	2		Szczotka węglowa			
7	640293	2		Kaptur			
8	650038	4		Żółta gumka			
9	640292	1		Złącze zacisku męskiego			
10	640273	2		Styk męski			
11	650037	2		Styk żeński			
12	640190	1		Złącze zacisku żeńskiego			
13	330180	2		Prowadnica			
14	550116	1		Sprężyna			
15	330096	1		Pokrętło			
16	210613	2		Podpora prętowa			
17	550086	1		Sprężyna			
18	490600	1		Para sprężyn			
19	120867	1		Płytka			
20	710473	1		Wkręt			
21	440058	2		Kółko z łożyskami			
22	130408	1		Wspornik kółka			
23	210412	1		Przekładka dystansowa			
24	130394	1		Podwozie			

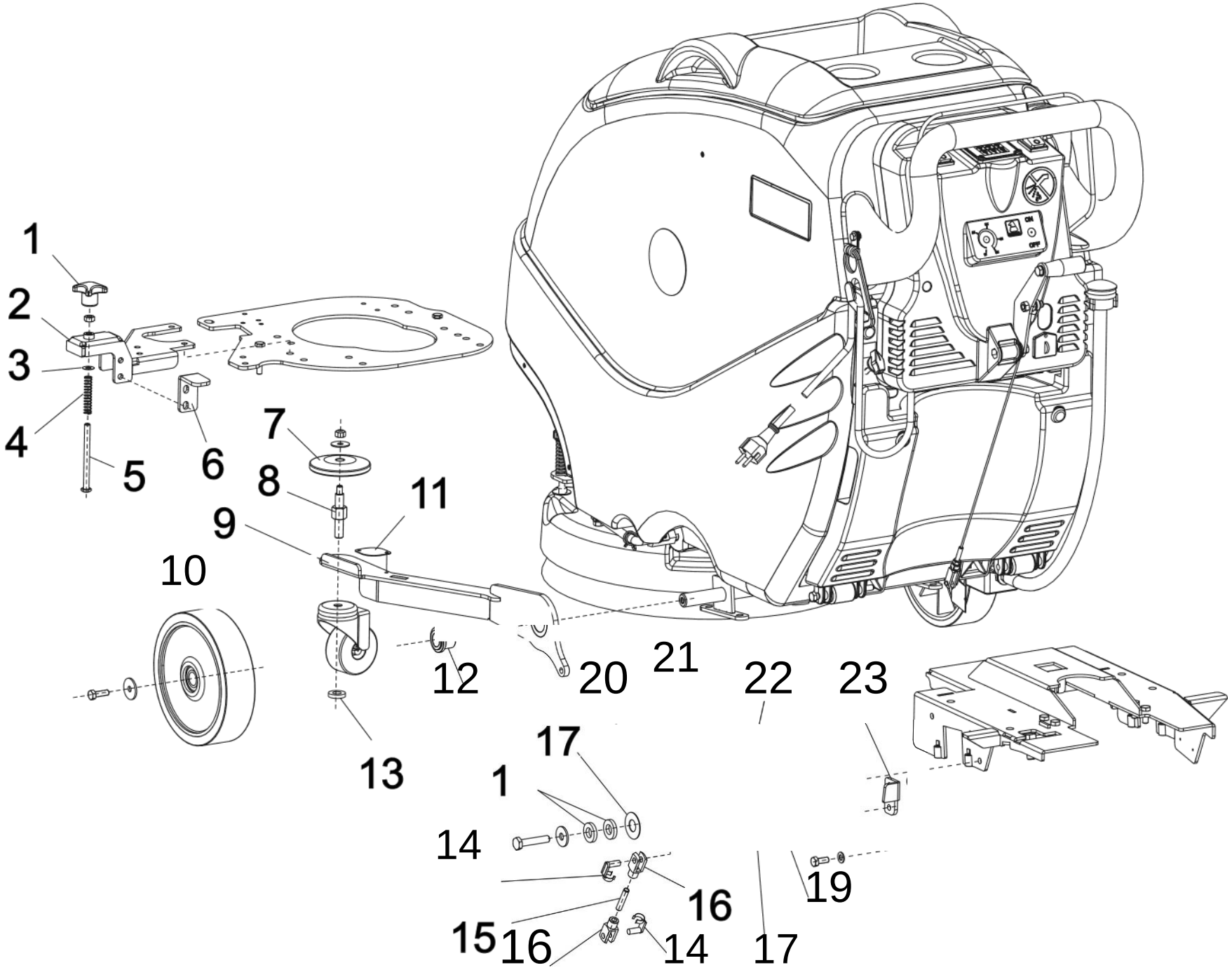
1
2
3
4
5
6
7
8
9
10
11
12
13
14
15
16
17
1
14
16
15
16
14
17
19
20
21
22
23

TAB. 5	E50 - M500 CABLE	07/09/2015

GRUPA PODNOSZENIA SZCZOTKI

Lp.	Nr części	Ilość		Opis			
1	330178	2		Pokrętło			
2	130416	1		Podpora			
3	730001	1		Podkładka			
4	550120	1		Sprężyna			
5	710483	1		Wkręt			
6	110884	1		Wspornik			
7	310408	1		Zderzak			
8	210638	1		Sworzeń kółka			
9	130415	1		Kółko podporowe			
10	440056	1		Kółko			
11	200236	1		Płytka			
12	210637	1		Przekładka dystansowa			
13	730087	1		Podkładka			
14	580166	2		Zacisk widełek			
15	110885	1		Cięgno			
16	580056	2		Widełki			
17	200237	2		Podkładka			
18	360351	2		Podkładka gumowa			
19	210639	1		Tuleja pedału			
20	120876	1		Pedał			
21	330029	1		Pokrywa płytki pedału			
22	120877	1		Podpora pedału			
23	110886	1		Złącze pedału			

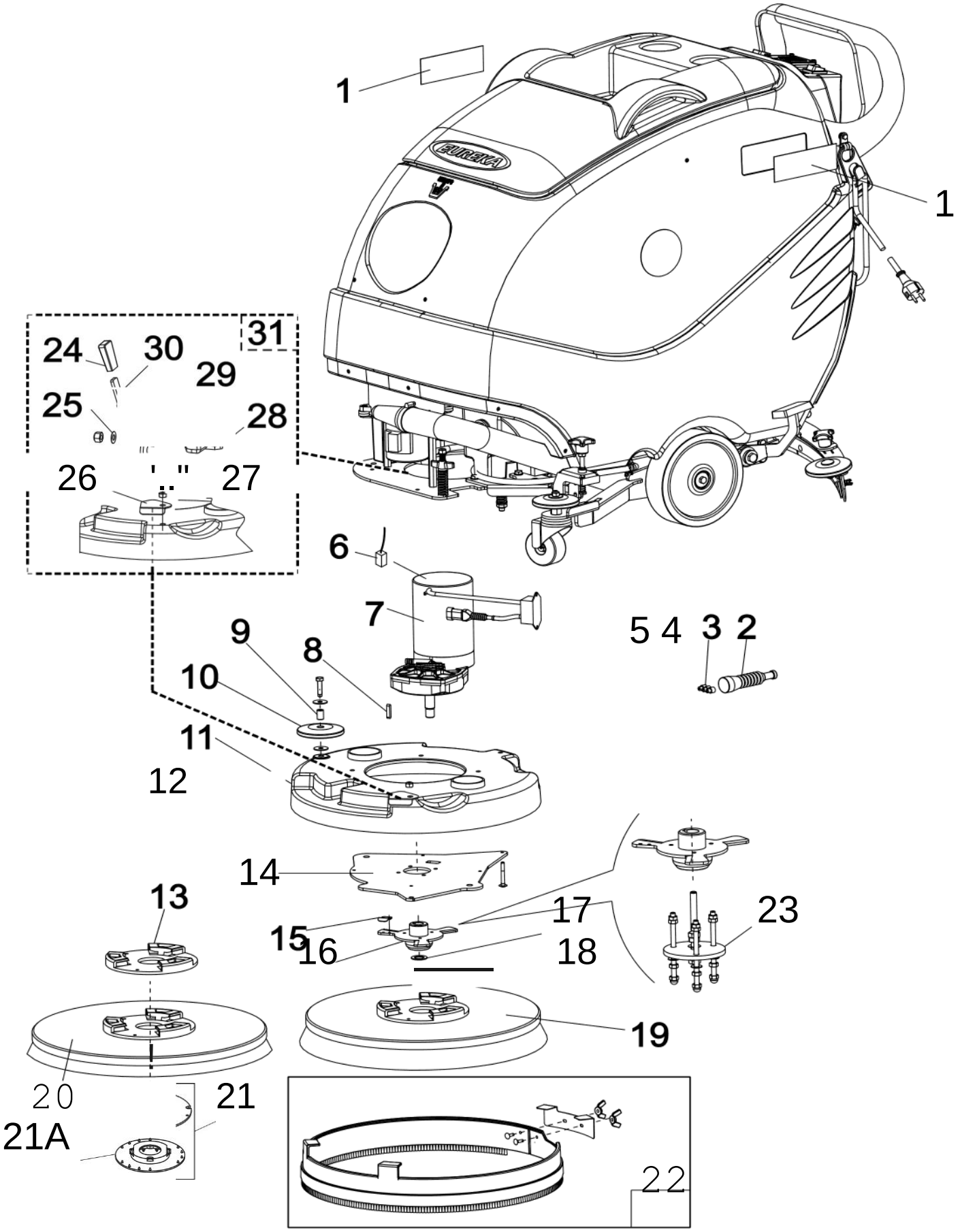
1
1
EUREKA
31
24
30
29
25
28
26
27
6
7
5 4 3 2
9
8
10
11
12
14
13
17
23
15
16
18
19
20
21
21A
22

TAB. 6	E50 - M500 CABLE	18/09/2017

ZESPÓŁ PŁYTY SZCZOTKI

Lp.	Nr części	Ilość		Opis			
1	510548	2		Etykieta E50			
	510622	2		Etykieta M500			
2	650040	1		Kaptur			
3	640269	3		Gumka			
4	640191	1		Złącze zacisku żeńskiego			
5	650037	3		Styk żeński			
6	640343	4		Szczotka węglowa			
7	610087	1		Motoreduktor			
8	750003	1		Klin			
9	210615	1		Przekładka dystansowa			
10	310408	1		Zderzak			
11	310375	1		Pokrywa szczotki E50/M500			
12	510556	1		Naklejka			
13	520111	1		Kołnierz tarczy zaczepowej			
14	110828	1		Płytka			
15	110725	1		Szczotka haka zatrzymywania			
16	130395	1		Piasta			
17	200205	1		Podkładka			
18	720077	1		Nakrętka			
19	520126	1		Szczotka z PPL Ø0,9			
	520127	1		Szczotka z PPL Ø0,6			
	520136	1		Szczotka Tinex Ø1,2			
20	520128	1		Uchwyt pada			
21	520084	1		Kompletny krążek blokujący (2-częściowy)			
21A	520157	1		Dolny krążek blokujący ze sprężyną			
22	490593	1		Osłona przeciwbryzgowa E50-M500			
23	900848	1		Ściągacz piasty szczotki			

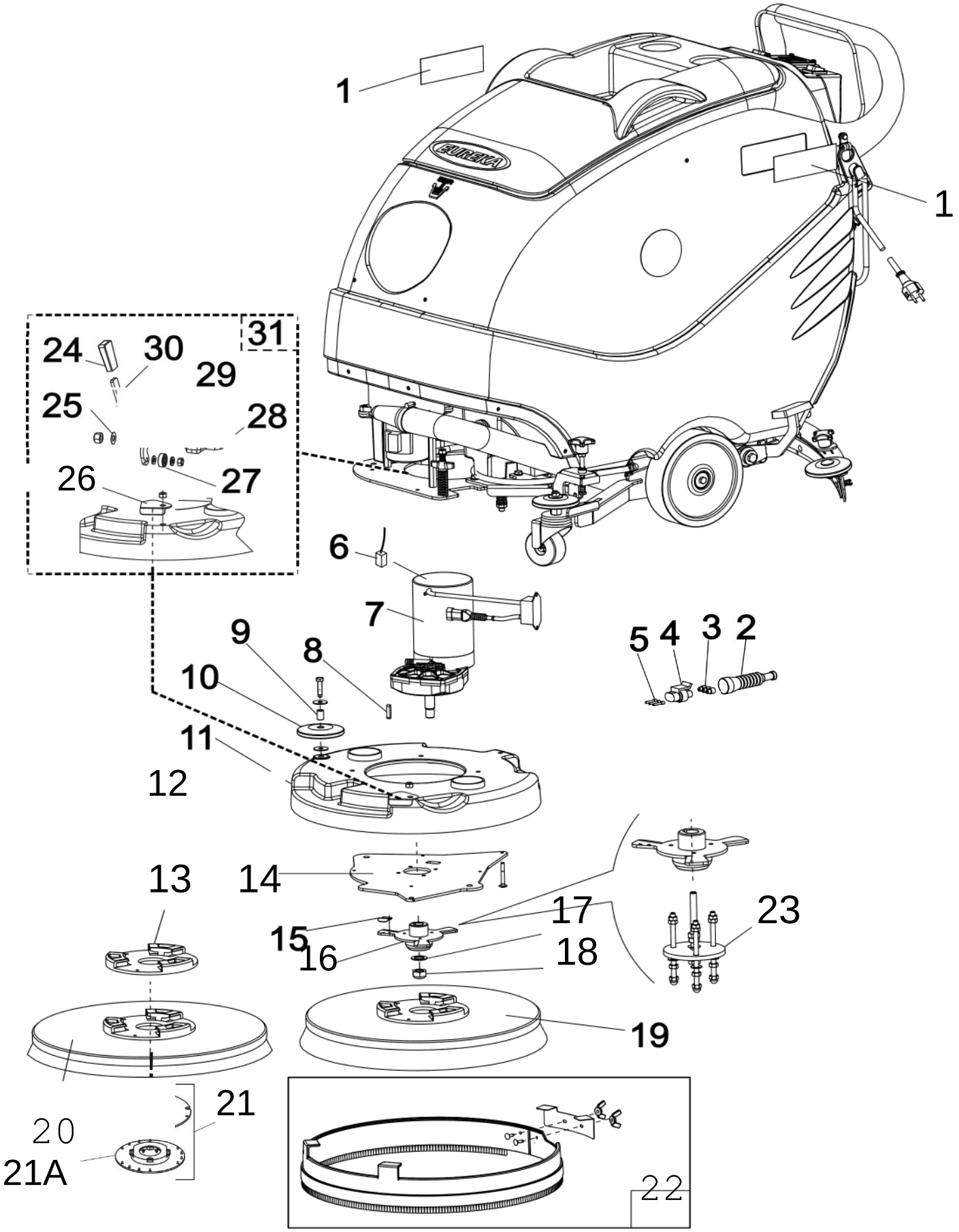
1
1
EUREKA
31
24
30
29
25
28
26
27
6
7
9
8
10
11
12
5
4
3
2
13
14
15
16
17
18
23
19
20
21
21A
22

TAB. 6			E50 - M500 CABLE				18/09/2017
ZESPÓŁ PŁYTY SZCZOTKI							
Lp.	Nr części	Ilość		Opis			
24	330137	1		Uchwyt płytki OD RAMY NUMER 50230112 NR KAT. 0112			
25	73001	1		Podkładka OD RAMY NUMER 50230112 NR KAT. 0112			
26	110972	1		Blacha OD RAMY NUMER 50230112 NR KAT. 0112			
27	410038	1		Łożysko OD RAMY NUMER 50230112 NR KAT. 0112			
28	120973	1		Podpora OD RAMY NUMER 50230112 NR KAT. 0112			
29	730032	2		Sprężyna OD RAMY NUMER 50230112 NR KAT. 0112			
30	110975	1		Dźwignia OD RAMY NUMER 50230112 NR KAT. 0112			
31	490710	1		ZESTAW URZĄDZENIA DO ZACZEPIANIA SZCZOTKI Do ramy numer 50230111 NR KAT. 0111			

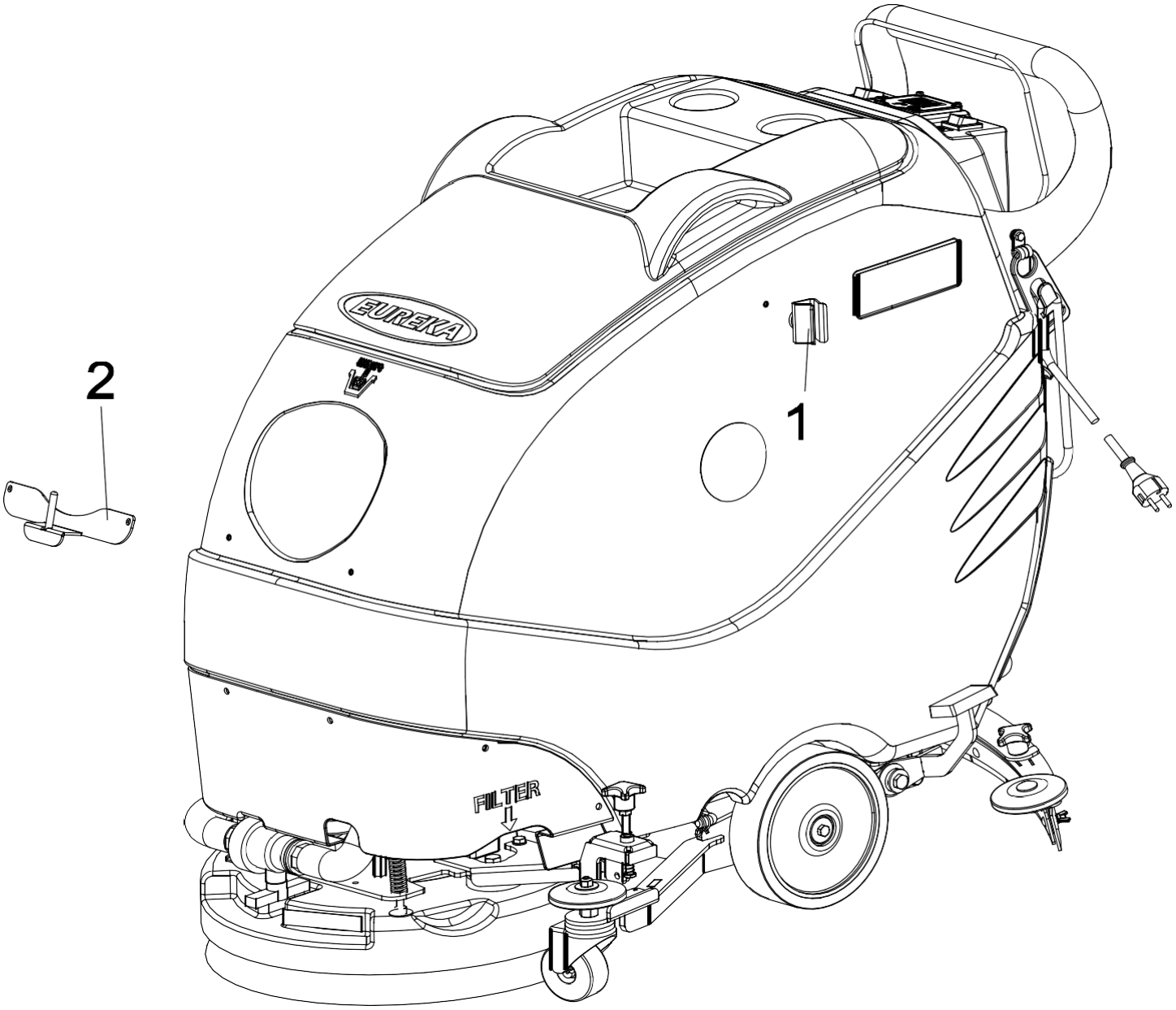
EUREKA
FILTER
1
2

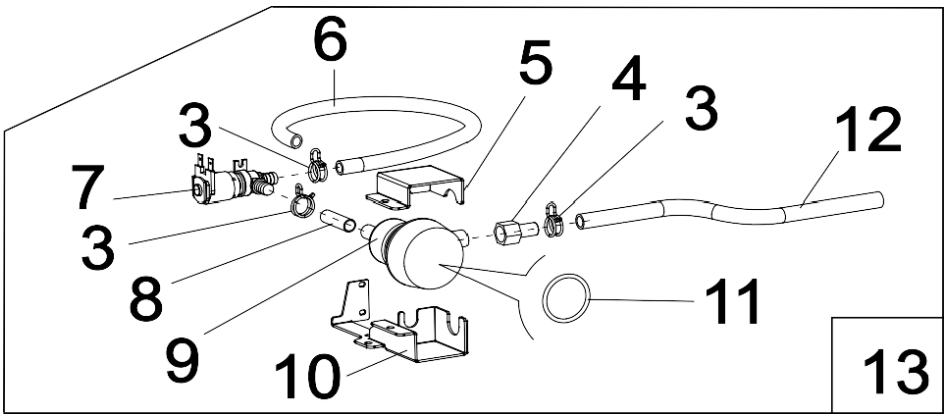
6
5
4
3
3
12
7
3
8
9
10
11
13

TAB. 7			E50 - M500 CABLE				18/06/2015
			AKCESORIA				
Lp.	Nr części	Ilość		Opis			
1	M30327	1		Uchwyt szczotki			
2	130410	1		Zaczep rakla/szczotki na zbiorniku			
3	580228	3		Zacisk			
4	680290	1		Złącze przewodu giętkiego			
5	110849	1		Pokrywa filtra			
6	M30288	0,55 m		Przewód giętki			
7	LR.3693	1		Elektrozawór			
8	M30288	0,04 m		Przewód giętki			
9	490576	1		Filtr kompletny			
10	110848	1		Podpora filtra			
11	330179	1		O-ring			
12	M30288	0,3 m		Przewód giętki			
13	490659	1		Zestaw elektrozaworu			

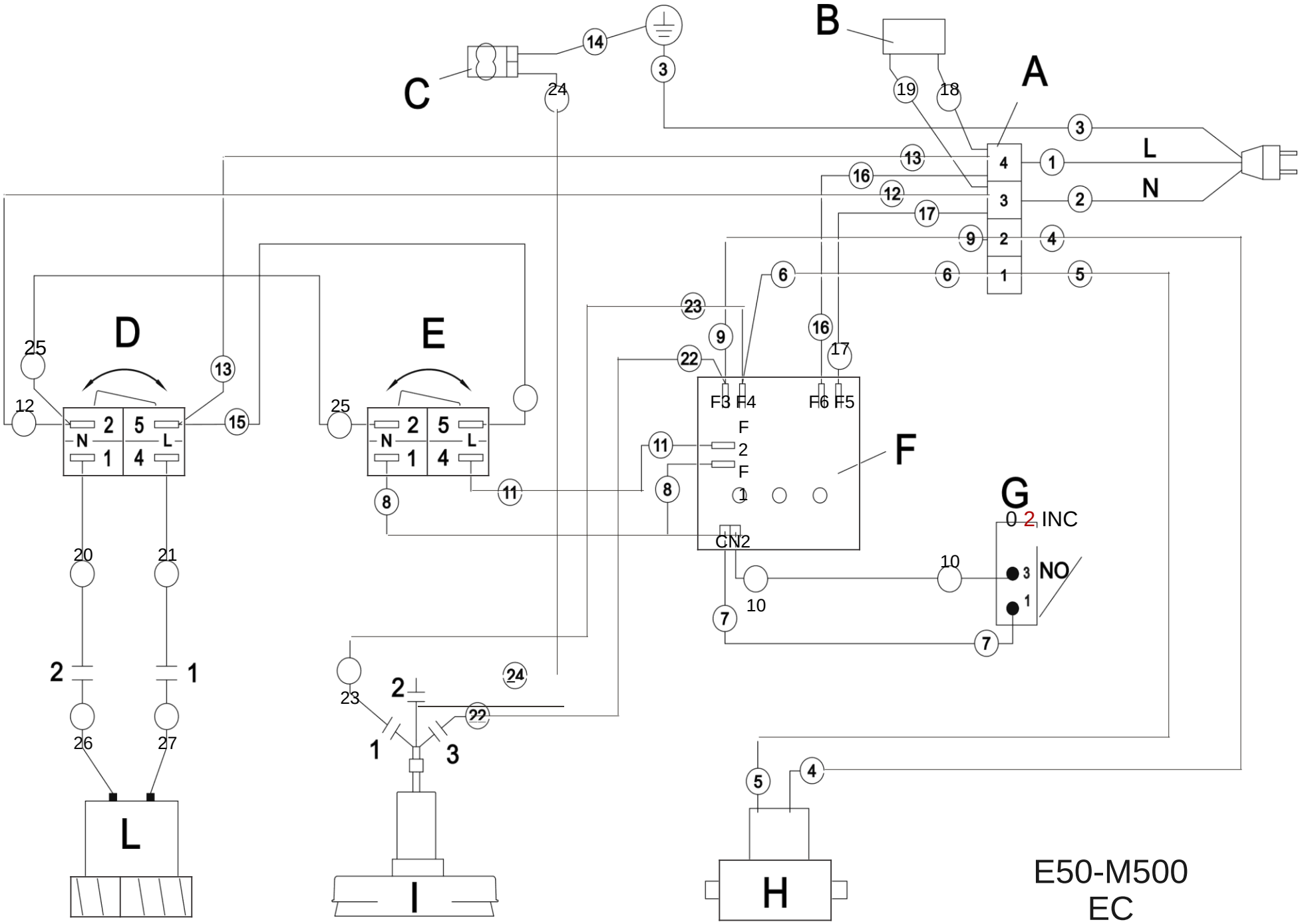

TAB.

E50 - M500 CABLE

18/06/2015

TAB. 8	E50 - M500 CABLE	18/06/2015

SCHEMAT: SZCZOTKA - ODKURZACZ - ELEKTROZAWÓR

		SCHEMAT POŁĄCZEŃ ELEKTRYCZNYCH			
A		Złącze			
B		Filtr przeciwszu mowy, nr kat. 640329			
C		Zacisk, nr kat. 640249			
D		Przełącznik odkurzacza, nr kat. 660102			
E		Przełącznik szczotki, nr kat. 660102			
F		Tablica sterownicza silnika szczotki, nr kat. 660103			
G		Mikroprzełą cznik, nr kat. 650071			
H		Elektrozawór, nr kat. LR.3693			
I		Motoreduktor, nr kat. 610087			
L		Odkurzacz, nr kat. 900892			

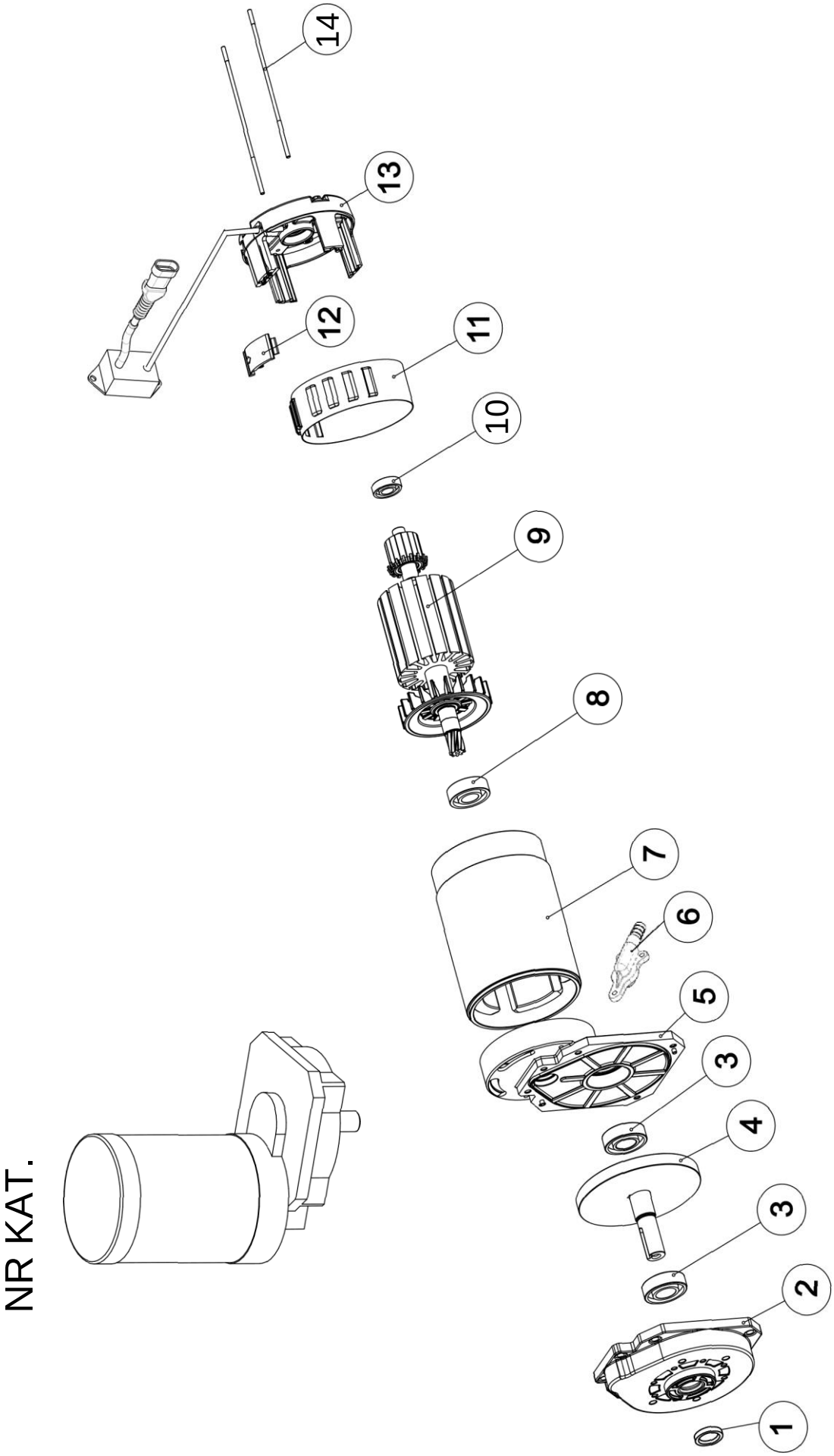
NR KAT.
14
13
12
11
10
9
8
7
6
5
3
4
3
2
1

MOTOREDUKTOR

Części zamienne nie są dostępne w magazynie, a jedynie na zamówienie

Lp.	Nr części	Ilość		Opis			
1	610099	1		Uszczelka skrzynki przekładniowej			
2	610222	1		Pokrywa			
3	610094	2		Łożysko 6005 ZZ			
4	610223	1		Wałek zmontowany			
5	610224	1		Obudowa skrzynki przekładniowej			
6	610225	1		Złącze dopływu wody			
7	610234	1		Stojan			
8	410016	1		Łożysko 6203 2RS			
9	610235	1		Armatura silnika			
10	410040	1		Łożysko			
				6001 2RS			
11	610230	1		Demontowalna pokrywa szczotki			
12	610231	1		Haczyk zabezpieczający			
13	610237	1		Uchwyty nakrywki szczotek			
14	610233	2		Cięgno silnika			

LISTA ZALECANYCH CZĘŚCI ZAMIENNYCH

LISTA A (MATERIAŁY EKSPLOATACYJNE)

Nr części	Ilość		Opis			
330178	2		Pokrętło			
310374	1		Przeciwspieniacz			
330023	1		Uchwyt płytki			
330179	1		O-ring			
340104	1,95 m		Uszczelka			
360463	1		Łopatka rakla z linatexu			
360464	1		Łopatka rakla z linatexu			
360470	1		Filtr			
440056	1		Kółko			
490478	1		Filtr z zaciskiem			
490575	1		Zestaw rury spustowej			
490576	1		Filtr kompletny			
440059	1		Kółko			
520084	1		Krążek blokujący			
520111	1		Kołnierz tarczy zaczepowej			
520126	1		Szczotka z PPL Ø0,9 E50-M500			
520127	1		Szczotka z PPL Ø0,6 E50-M500			
520128	1		Uchwyt pada E50-M500			
520136	1		Szczotka z PPL Ø1,2 E50-M500			
560082	1		Linka podnosząca			
640343	4		Szczotka węglowa E50 - M500 CABLE			
650071	1		Mikroprzełącznik			
660102	2		Przełącznik			
LR.3693	1		Elektrozawór			
680468	1		Przewód giętki poziomu płynu czyszczącego			
680499	1		Przewód giętki rakla			
640339	2		Szczotka węglowa Silnik odkurzacza			
900892	1		Silnik odkurzacza			
M30324	0,9 m		Uszczelka			

LISTA B (MATERIAŁY DO ZWYKŁEJ KONSERWACJI)

Nr części	Ilość		Opis			
M12154	1		Zawór			
200207	1		Blacha			
200208	1		Blacha			
310348	1		Uszczelka			

Nr części	Ilość		Opis			
310371	1		Nasadka			
310372	1		Osłona wtyczki			
310373	2		Zacisk			
310378	1		Podpora filtra			
310383	1		Złącze rurowe			
310384	3		Uszczelka			
310385	1		Złącze rurowe			
310386	1		Uszczelka			
310387	1		Tuleja			
310408	4		Zderzak			
330011	2		Nasadka			
330031	1		Uchwyt płytki			
330096	1		Pokrętło			
330180	2		Prowadnica			
330193	1		Nasadka			
360465	1		Łopatka rakla z poliuretanu			
360466	1		Łopatka rakla z poliuretanu			
490593	1		Osłona przeciwbryzgowa E50-M500			
490600	1		Para sprężyn			
550121	1		Sprężyna			
550109	1		Sprężyna			
550110	1		Sprężyna			
580108	1		Zacisk			
580196	1		Zacisk			
640351	1		Bezpiecznik 6,3 A-250 V			
680363	1		Zawór			
710449	2		Wkręt			
710450	2		Wkręt			
710451	4		Wkręt			
720075	8		Nakrętka skrzydełkowa			
720077	1		Nakrętka			
900696	1		Przewód giętki			
M30175	0,5 m		Naklejka antypoślizgowa			
LISTA C (MATERIAŁY DO NADZWYCZAJNEJ KONSERWACJI)						
Nr części	Ilość		Opis			
610087	1		Motoreduktor E50-M500 EC			
640329	1		Filtr przeciwszumowy			
660103	1		Tablica sterownicza silnika szczotki			
LR.3260	1		Osłona wspornika przewodu			
LR.6076	1		Przewód zasilający			

NR KAT.
490593

MONTAŻ I REGULACJA OSŁONY PRZECIWBRYZGOWEJ E50-M500

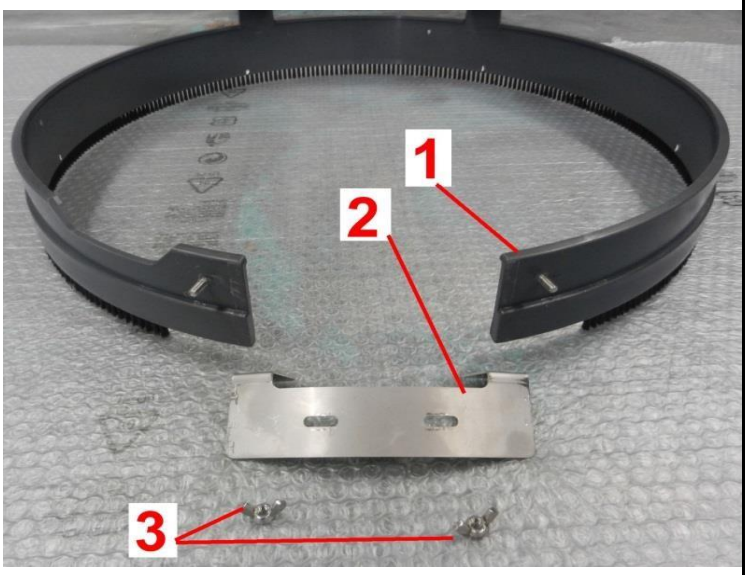

Przygotować elementy zestawu osłony przeciwbryzgowej:
- Poz. 1: pierścień osłony przeciwbryzgowej z wkrętem
- Poz.2: zamknięcie osłony przeciwbryzgowej
- Poz. 3: nakrętka i nakrętka skrzydełkowa

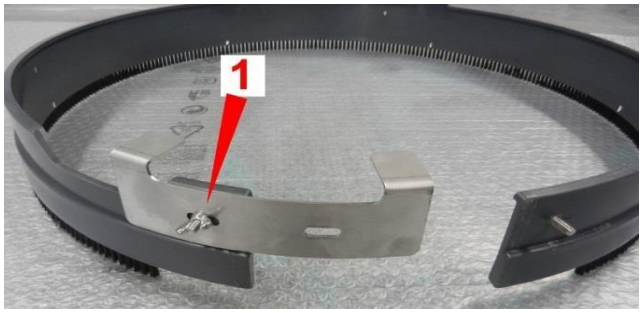

Zamocować stronę zamykającą osłony przeciwbryzgowej (tylko poz. 1), jak pokazano na ilustracji.

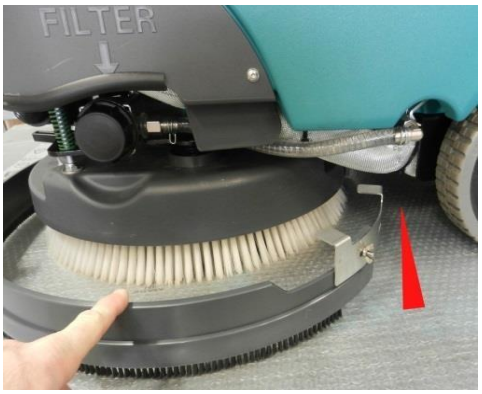

Nasuwać osłonę przeciwbryzgową po obwodzie szczotki

	Uważać, aby umieścić ją w jej gnieździe na płycie, jak pokazano na ilustracji.
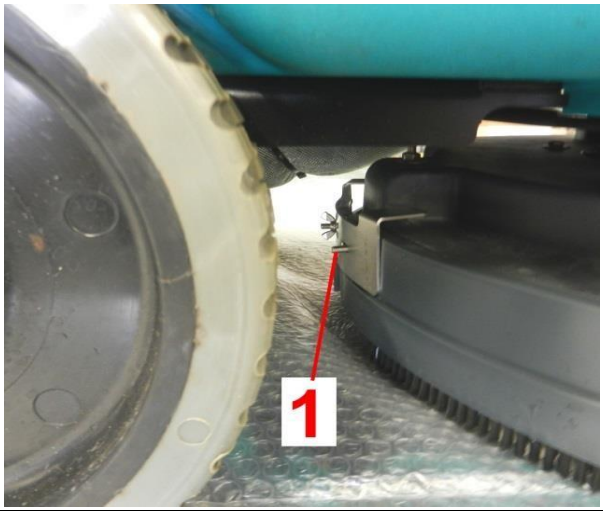	Umieścić wkręt na końcu osłony przeciwbryzgowej w pozycji 1.
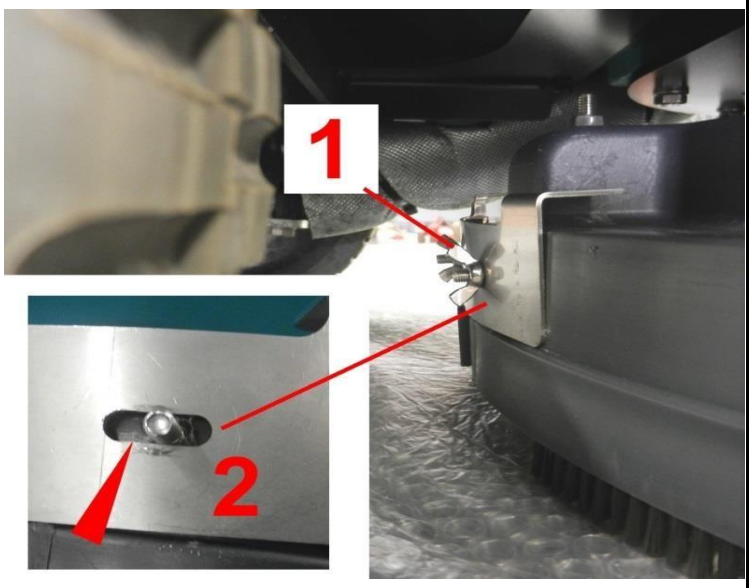	Zamocować nakrętkę skrzydełkową, poz. 1. Przed dokręceniem nakrętki dopasować osłonę przeciwbryzgową, tak aby była odpowiednio osadzona względem szczotki, korzystając z rowka poz. 2.

NR KAT. 490600

-INSTRUKCJA PRAWIDŁOWEGO MONTAŻU PŁYTY SZCZOTKI

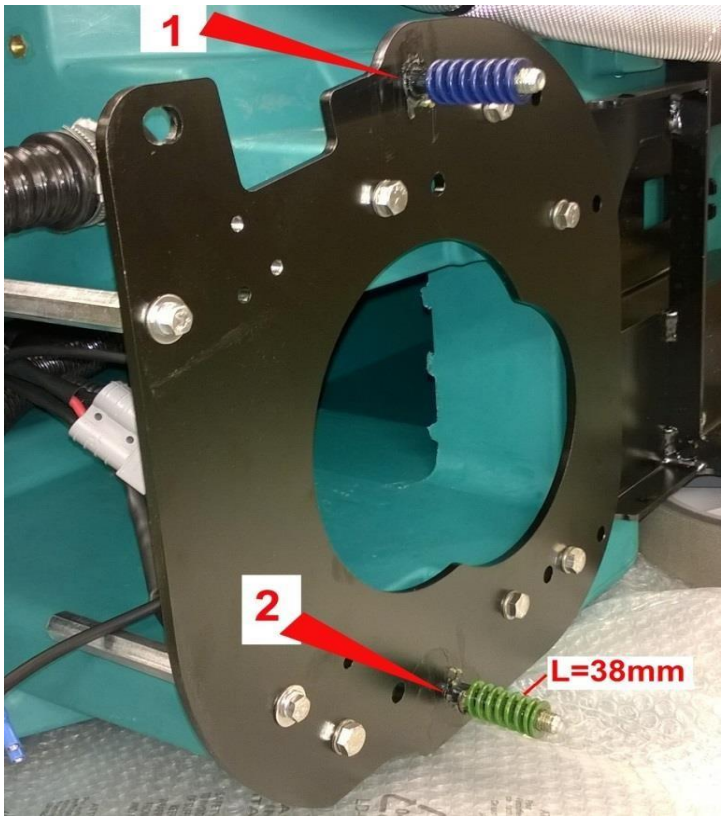

Nasmarować wkręty i zamontować sprężyny.
WAŻNE: należy zachować położenie sprężyn, jak pokazano na ilustracji, tzn. niebieska sprężyna w poz. 1 i zielona sprężyna (DŁUGOŚĆ = 38 mm) w poz. 2
NIE ZAMIENIAĆ SPRĘŻYN MIEJSCAMI, BO W PRZECIWNYM RAZIE URZĄDZENIE BĘDZIE DZIAŁAĆ PRAWIDŁOWO

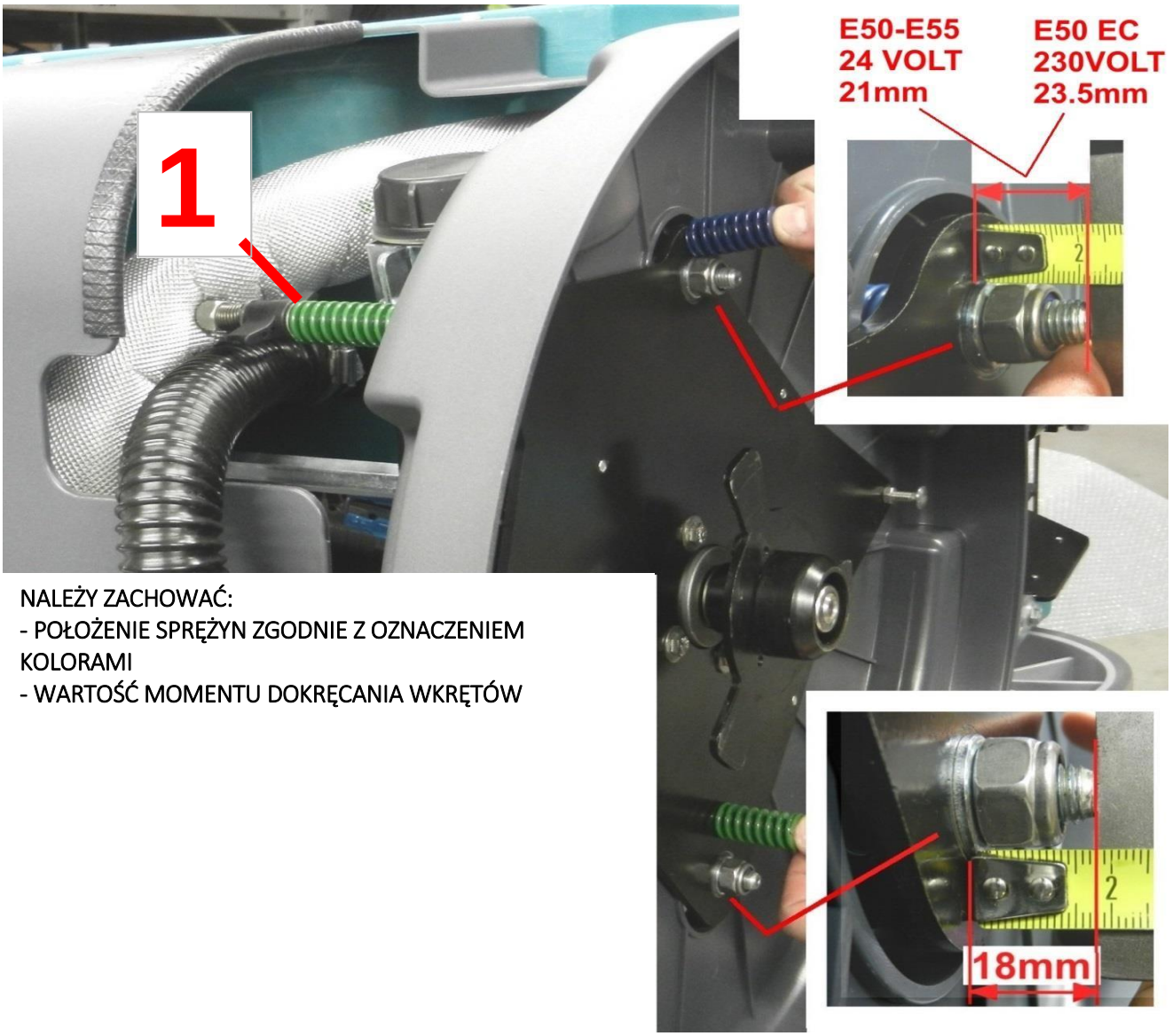

NALEŻY ZACHOWAĆ:
- POŁOŻENIE SPRĘŻYN ZGODNIE Z OZNACZENIEM KOLORAMI
- WARTOŚĆ MOMENTU DOKRĘCANIA WKRĘTÓW

Ponownie zamontować płytę szczotki, zwracając uwagę na wartości momentu dokręcania wkrętów, jak pokazano na ilustracji.
UWAGA! ZIELONĄ SPRĘŻYNĘ (DŁUGOŚĆ = 51 mm) NALEŻY ZAMONTOWAĆ W POZ. 1.
Ponownie zamontować wszystkie elementy w urządzeniu.

NR KAT.
900848

INSTRUKCJA WYMIANY MOTOREDUKTORA PŁYTY SZCZOTKI E50-E55

• Zdjąć nakrętkę i podkładkę

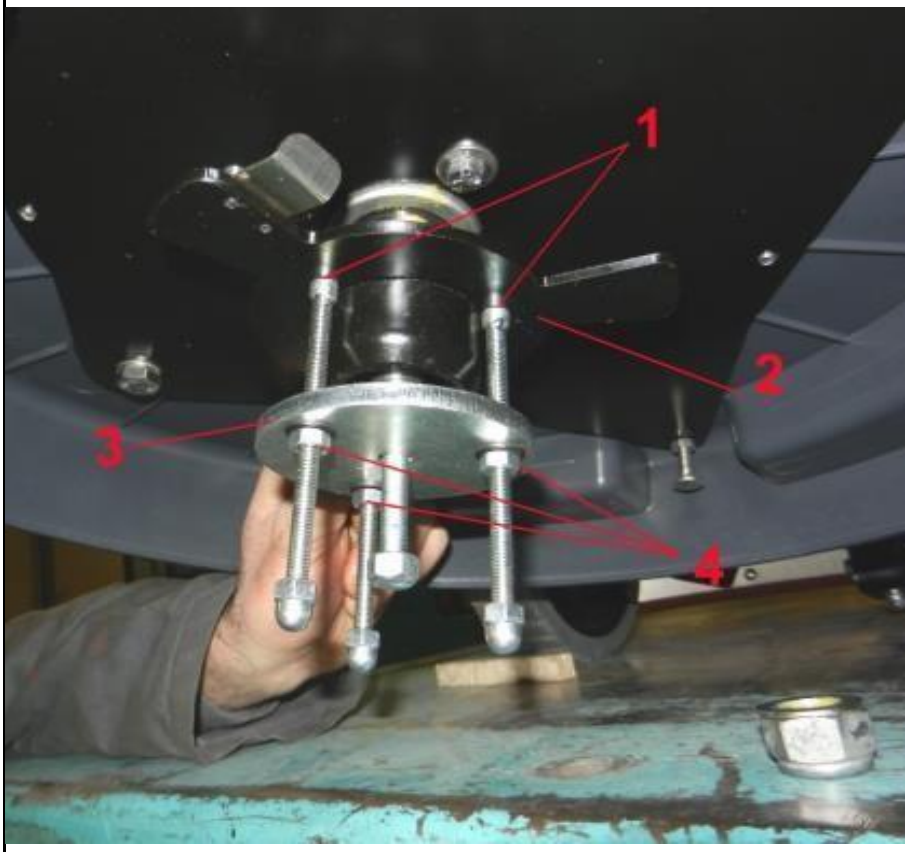

• W razie potrzeby użyć ściągacza (NR KAT. 900848). Zamocować ściągacz poz. 3 na piaście poz. 2 z użyciem 3 wkrętów poz. 1
Kolejno naprzemiennie dokręcać trzy wkręty poz. 4 do momentu całkowitego ściągnięcia piasty.

INSTRUKCJA CZYSZCZENIA ZAWORU SPUSTOWEGO WODY

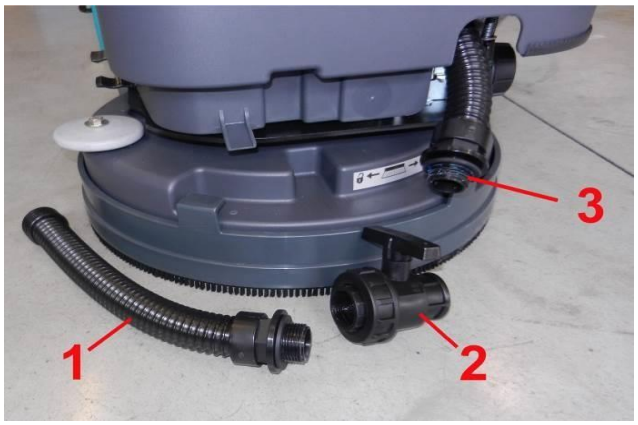

Zdemontować zawór z maszyny (poz. 2)
Zdemontować przewody giętkie poz. 1 i 3. Uważać na przewód giętki poz. 3, do którego jest zamocowane uszczelnienie mogące utrudniać jego odkręcenie.

Zdemontować tuleję poz. 1 i element poz. 2

Sprawdzić i wyczyścić pierścień poz. 1, uszczelkę poz. 2 z ewentualnych zanieczyszczeń, oraz jego gniazdo poz. 3

	Ustawić dźwignię w poz. OFF, jak pokazano na ilustracji, zdemontować kulę poz. 3, naciskając ją palcem po przeciwnej stronie, jak pokazano na ilustracji 2
	Wyjąć i wyczyścić kulę poz. 1 i uszczelkę poz. 2 z ewentualnych zanieczyszczeń, oraz zespół zaworu poz. 3
	Ponownie założyć uszczelkę poz. 1. Należy zwracać uwagę na odpowiednią stronę (zgodnie z ilustracją)

	Ponownie zamontować kulę, zwracając uwagę na prawidłowe umieszczenie rowka poz. 1
	Założyć pierścień poz. 1 i uszczelkę poz. 2. Należy zwracać uwagę na odpowiednią stronę (zgodnie z ilustracją)
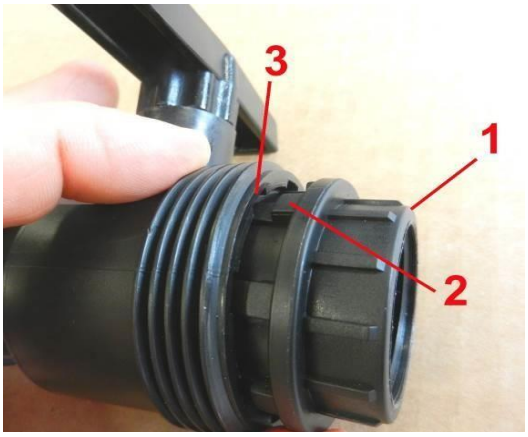	Ponownie założyć element poz. 1. Wypustki poz. 2 należy umieścić w otworach poz. 3 zaworu
	Dociskać do momentu całkowitego umieszczenia poz. 4 i ponownie zamontować tuleję zamykającą

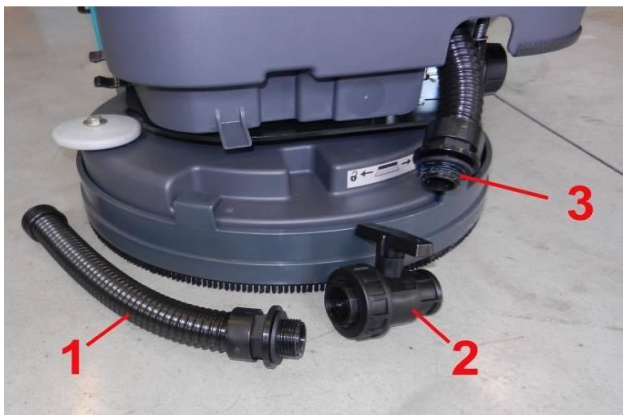	Zamontować zawór poz. 2 na przewodzie giętkim poz. 3 z użyciem uszczelnienia lub uszczelki teflonowej, tak aby zapobiec jakimkolwiek nieszczelnościom. Ponownie zamocować przewód giętki poz. 1 bez uszczelnienia lub uszczelki teflonowej.
	Nakręcać zawór na przewód giętki do momentu, aż znajdzie się on w odpowiednim miejscu, jak pokazano na ilustracji.

INSTRUKCJA: ZESPÓŁ ELEKTROZAWORU E50-E55

ODŁĄCZYĆ PRZEWÓD ZASILAJĄCY OD SIECI.

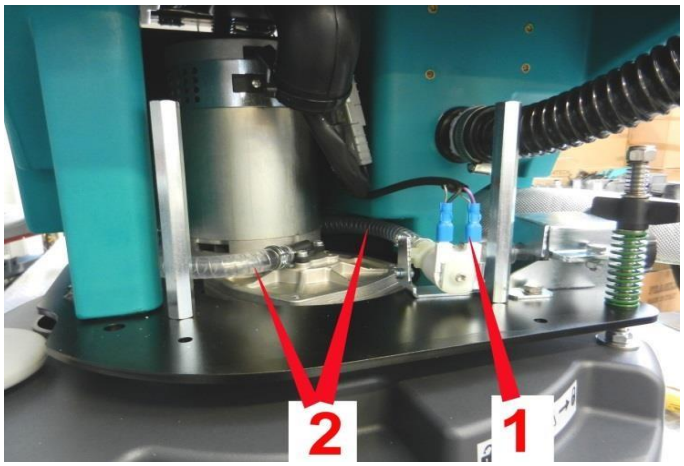

- Zamknąć zawór wody
- Zdjąć plastikową pokrywę
- Zdemontować silnik odkurzacza
- Zdemontować rurkę doprowadzającą wodę
- Ustawić grupę elektrozaworu, jak pokazano na ilustracji
- Podłączyć przewód poz. 1, który znajduje się już w urządzeniu
- Podłączyć przewód giętki poz. 2 biegnący za silnikiem szczotki

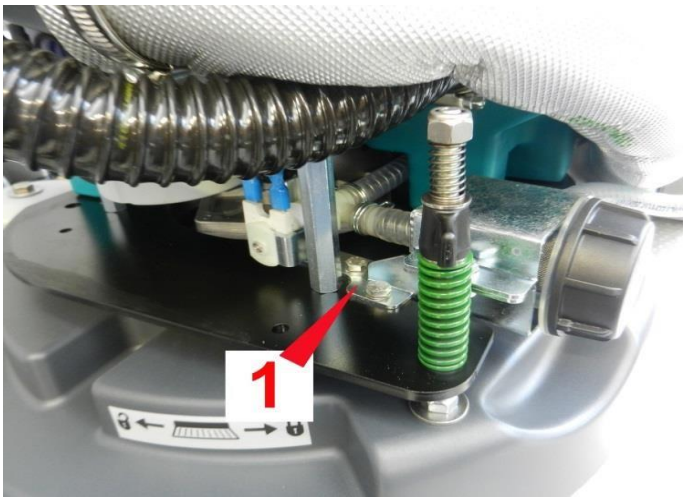	• Przymocować zespół elektrozaworu do płyty szczotki za pomocą 2 wkrętów poz. 1 (w zestawie)
	• Podłączyć przewód giętki do złącza przewodu giętkiego poz. 1 i zamocować za pomocą zacisku.